Узел фиксации токоотвода по поверхности сэндвич-панелей

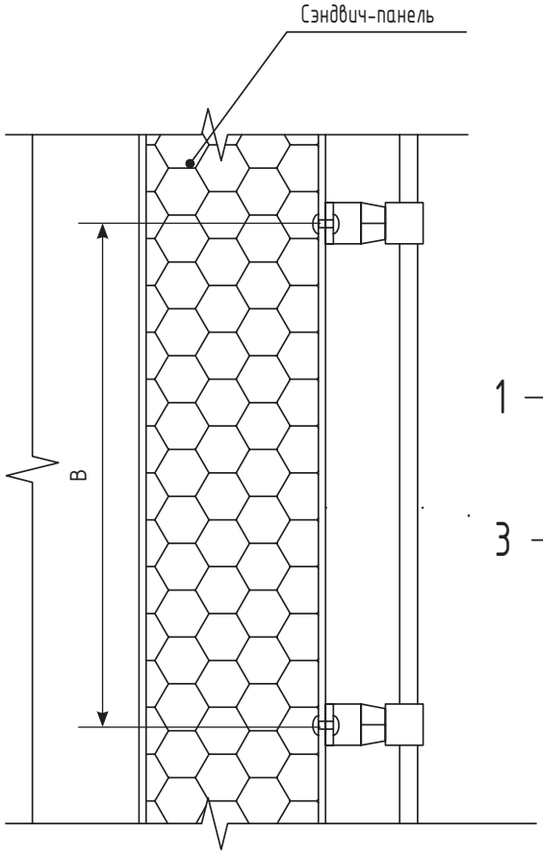

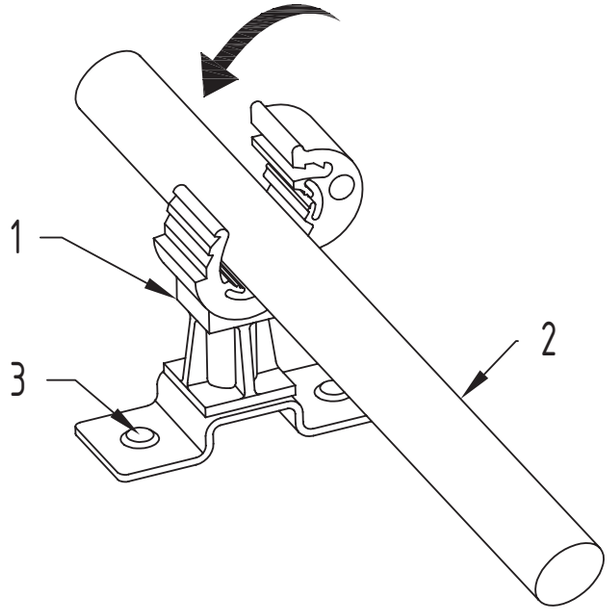

Применяемые материалы

Поз.	Наименование	Артикул	Ед. изм.	Вес, кг
1	Держатель дистанционный	40100	шт.	0,040
2	Прут	круг. сталь. оц. ø8, 10 мм	кг	ø8 мм – 0,40 кг/м.пог. ø10 мм – 0,63 кг/м.пог.
3	Заклепка вытяжная металлическая	–	шт.	–

Примечание:
1. "B" – шаг установки держателей (устанавливаются не реже чем 1 шт. на 1 м.пог.).
2. "A" = 40-100 мм – расстояние от проводника до поверхности сэндвич-панели, зависит от применяемого держателя (см. спецификацию по артикулу 40100-40190).
3. Позиция "3" – заклепка вытяжная металлическая в комплект поставки не входит.

Согласовано

Взам. инв. №

Подпись и дата

Инв. № подл.

Изм	Лист	№ докум.	Подпись	Дата	Узел фиксации токоотвода по поверхности сэндвич-панелей		
Разраб.					Держатели проводника	Лит	Лист 108 / Листов 174
Пров.							
Н.контр.							
Утвердил							

Формат А4